Fixture

Torneo Nacional de Clubes “B”

Menores Femenino y Masculino 2025

Ciudad de General Alvear

Provincia de Mendoza

AUTORIDADES DEL TORNEO

Veedor del torneo por la CAH: Prof. Juan Francisco García Tel: +5492604589348

Dirección arbitral: Prof.

Director del torneo: Mauricio Robledo Tel: +5492604345764

Jefe de Prensa del torneo: Gonzalo Zarubajko +5492625636602

Fixture Torneo Nacional Menores "B" 2025

Torneo Nacional Menores Damas "B"

ZONA "A"	ZONA "B"	ZONA "C"	ZONA "D"
H. Necochea (Atlánt)	N.S. Luján (Femebal)	Dep Kaizen (Chubut)	Regatas SN (AsBalNor)
Cedep Pesc (S Rafael)	Alta Barda (Neuquen)	IFES (Neuquen)	M Maipu (Mendoza)
Gral Acha (La Pampa)	N Generación (Chubut)	San Telmo (FMB)	Panteras Patagones
C. A. All Boys (FMB)	M Gral Alvear (S Raf)	UTN (San Rafael)	Club Andes (S Rafael)

Martes 22 de Abril

Cancha	Part.	Hora	Tor. / Zona	Local	Res	Visitante
Cancha N° 1	2	12.00	Zona "D"	Regatas SN (ABN)		Pant. Patagones (R N)
Cancha N° 2	10	13.15	Zona "A"	H Necochea (Atlánt)		Gral Acha (La Pampa)
Cancha N° 1	4	14.30	Zona "C"	Dep Kaizen (Chubut)		San Telmo (FeMeBal)
Cancha N° 2	12	15.45	Zona "B"	N S Luján (FeMeBal)		N Generación (Chub)
Cancha N° 1	6	17.00	Zona "D"	Club Andes (S. Rafael)		M Maipu (Mendoza)
Cancha N° 2	13	17.00	Zona "C"	UTN San Rafael		IFES (Neuquen)
Cancha N° 1	7	18.15	Zona "B"	M Gral Alvear (S Raf)		Alta Barda (Neuquen)
Cancha N° 2	15	19.30	Zona "A"	C.A. All Boys (FMB)		Cedep Pesc (S Rafael)

Miércoles 23 de Abril

Cancha	Part.	Hora	Tor. / Zona	Local	Res	Visitante
Cancha N° 1	16	10.45	Zona "D"	M Maipu (Mendoza)		Regatas SN (ABN)
Cancha N° 2	24	12.00	Zona "C"	IFES (Neuquen)		Dep Kaizen (Chubut)
Cancha N° 1	18	13.15	Zona "C"	UTN (San Rafael)		San Telmo (FMB)
Cancha N° 2	26	14.30	Zona "B"	Alta Barda (Neuquen)		N S Luján (Femebal)
Cancha N° 1	20	15.45	Zona "A"	Cedep Pescad (S Raf)		H Necochea (Atlánt)
Cancha N° 2	28	17.00	Zona "A"	C. A. All Boys (FMB)		Gral Acha (La Pampa)
Cancha N° 1	22	18.15	Zona "B"	M Gral Alvear (S Raf)		N Generación (Chub)
Cancha N° 2	30	19.30	Zona "D"	Club Andes (S Rafael)		Pant Patagones (R N)

Jueves 24 de Abril

Cancha	Part.	Hora	Tor. / Zona	Local	Res	Visitante
Cancha N° 1	31	10.45	Zona "D"	Pant Patagones (R N)		M Maipu (Mendoza)
Cancha N° 1	32	12.00	Zona "C"	San Telmo (Femebal)		IFES (Neuquen)
Cancha N° 1	33	13.15	Zona "A"	H Necochea (Atlánt)		C. A. All Boys (FMB)
Cancha N° 2	40	13.15	Zona "B"	N Generación (Chub)		Alta Barda (Neuquen)
Cancha N° 1	35	15.45	Zona "A"	Gral Acha (La Pampa)		Cedep Pesc (S Rafael)
Cancha N° 2	43	17.00	Zona "D"	Regatas S N (ABN)		Club Andes (S Rafael)
Cancha N° 1	37	18.15	Zona "B"	N S Luján (Femebal)		M Gral Alvear (S Raf)
Cancha N° 2	44	18.15	Zona "C"	Dep Kaizen (Chubut)		UTN (San Rafael)

Viernes 25 de Abril

Cancha	Part.	Hora	Tor. / Zona	Local	Res	Visitante
Cancha N° 1	46	10.45	1° al 8°	1° Zona "D"	Al	2° Zona "A"
Cancha N° 1	48	13.15	1° al 8°	1° Zona "B"	Al	2° Zona "C"
Cancha N° 2	56	13.15	9° al 16°	3° Zona "D"	7 m	4° Zona "A"
Cancha N° 2	57	14.30	9° al 16°	3° Zona "B"	7 m	4° Zona "C"
Cancha N° 1	50	15.45	1° al 8°	1° Zona "C"	Al	2° Zona "B"
Cancha N° 2	58	15.45	9° al 16°	3° Zona "C"	7 m	4° Zona "B"
Cancha N° 2	59	17.00	9° al 16°	3° Zona "A"	7 m	4° Zona "D"
Cancha N° 1	52	18.15	1° al 8°	1° Zona "A"	Al	2° Zona "D"

Sabado 26 de Abril

Cancha	Part.	Hora	Tor. / Zona	Local	Res	Visitante
Cancha N° 2	70	09.30	13° al 16°	Perdedor Part. N° 56	7 m	Perdedor Part. N° 57
Cancha N° 1	62	10.45	5° al 8°	Perdedor Part. N° 46	7 m	Perdedor Part. N° 48
Cancha N° 2	71	10.45	13° al 16°	Perdedor Part. N° 58	7 m	Perdedor Part. N° 59
Cancha N° 2	72	12.00	5° al 8°	Perdedor Part. N° 50	7 m	Perdedor Part. N° 52
Cancha N° 1	64	13.15	1° al 4°	Ganador Part. N° 46	Al	Ganador Part. N° 48
Cancha N° 2	74	14.30	9° al 12°	Ganador Part. N° 56	7 m	Ganador Part N° 57
Cancha N° 1	66	15.45	1° al 4°	Ganador Part. N° 50	Al	Ganador Part. N° 52
Cancha N° 2	75	15.45	9° al 12°	Ganador Part. N° 58	7 m	Ganador Part N° 59
Cancha N° 1	69	19.30	Final 13° P	Ganador Part. N° 70	7 m	Ganador Part. N° 71
Cancha N° 2	78	19.30	Final 15° P	Perdedor Part. N° 70	7 m	Perdedor Part. N° 71

Domingo 27 de Abril

Cancha	Part.	Hora	Tor. / Zona	Local	Res	Visitante
Cancha N° 1	79	09.30	Final 5° P	Ganador Part. N° 62	7 m	Ganador Part. N° 72
Cancha N° 2	84	09.30	Final 11° P	Perdedor Part. N° 74	7 m	Perdedor Part. N° 75
Cancha N° 1	80	10.45	Final 3° P	Perdedor Part. N° 64	Al	Perdedor Part. N° 66
Cancha N° 2	86	12.00	Final 7° P	Perdedor Part. N° 62	7 m	Perdedor Part. N° 72
Cancha N° 1	**82**	**13.15**	**Final 1° P**	**Ganador Part. N° 64**	**Al**	**Ganador Part. N° 66**
Cancha N° 2	88	14.30	Final 9° P	Ganador Part. N° 74	7 m	Ganador Part. N° 75

Torneo Nacional Menores Caballeros "B"

ZONA "A"	ZONA "B"	ZONA "C"	ZONA "D"
Mun Lujan (Mendoza)	Def. y Justicia (FMB)	Angloamericano (Cba)	Mun Tupungato (Mza)
H La Patriada (FMB)	Sp. Rivadavia (Jujuy)	N Generación (Chubut)	M Laguna Blanca (For)
Once Unidos (Atlant)	Chaco For Ever (Chaco)	Germano Arg (Mis)	9 de Julio (AsAmBal)
Interzonal "A"	Interzonal "B"	A.Sa.Bal (San Rafael)	M Gral Alvear (S Raf)

Martes 22 de abril

Cancha	Part.	Hora	Tor. / Zona	Local	Res	Visitante
Cancha N° 1	1	10.45	Zona "A"	Mun Luján (Mendoza)		Once Unidos (Atlánt)
Cancha N° 2	9	12.00	Zona "C"	Angloamericano (Cba)		Germano Arg (Mis)
Cancha N° 1	3	13.15	Zona "D"	M Tupungato (Mza)		9 de Julio (AsAmBal)
Cancha N° 2	11	14.30	Zona "C"	A.Sa.Bal (San Rafael)		N Generación (Chu)
Cancha N° 1	5	15.45	Interz A y B	H. La Patriada (FMB)		Sp Rivadavia (Jujuy)
Cancha N° 2	14	18.15	Zona "B"	Def y Justicia (FMB)		Chaco For Ever (Cha)
Cancha N° 1	8	19.30	Zona "D"	M Gral Alvear (S Raf)		Laguna Blanca (Form)

Miercoles 23 de abril

Cancha	Part.	Hora	Tor. / Zona	Local	Res	Visitante
Cancha N° 1	17	12.00	Inter A y B	Once Unidos (Atlánt)		Def y Justicia (FMB)
Cancha N° 2	25	13.15	Zona "A"	La Patriada (FMB)		Mun Luján (Mend)
Cancha N° 1	19	14.30	Zona "C"	A. Sa.Bal (San Rafael)		Germano Arg (Mis)
Cancha N° 2	27	15.45	Zona "B"	Chaco For Ever (Cha)		Sp Rivadavia (Jujuy)
Cancha N° 1	21	17.00	Zona "C"	N. Generación (Chu)		Angloamericano (Cba)
Cancha N° 2	29	18.15	Zona "D"	Laguna Blanca (Form)		M Tupungato (Mza)
Cancha N° 1	23	19.30	Zona "D"	Mun Gral Alvear (S R)		9 de Julio (AsAmBal)

Jueves 24 de abril

Cancha	Part.	Hora	Tor. / Zona	Local	Res	Visitante
Cancha N° 2	39	12.00	Zona "A"	Once Unidos (Atlánt)		La Patriada (FeMeBal)
Cancha N° 1	34	14.30	Inter A y B	Mun Luján (Mend)		Chaco For Ever (Cha)
Cancha N° 2	41	14.30	Zona "C"	Germano Arg (Mis)		N Generación (Chub)
Cancha N° 2	42	15.45	Zona "B"	Sp Rivadavia (Jujuy)		Def y Justicia (FMB)
Cancha N° 1	36	17.00	Zona "C"	Angloamericano (Cba)		A.Sa.Bal (San Rafael)
Cancha N° 1	38	19.30	Zona "D"	M Tupungato (Mza)		Mun Gral Alvear (S R)
Cancha N° 2	45	19.30	Zona "D"	9 de Julio (AsAmBal)		Laguna Blanca (Form)

Viernes 25 de abril

Cancha	Part.	Hora	Tor. / Zona	Local	Res	Visitante
Cancha N° 2	54	10.45	9° al 14°	3° Zona "B"	7 m	4° Zona "C"
Cancha N° 1	47	12.00	1° al 8°	1° Zona "C"	Al	2° Zona "B"
Cancha N° 2	55	12.00	9° al 14°	3° Zona "A"	7 m	4° Zona "D"
Cancha N° 1	49	14.30	1° al 8°	1° Zona "A"	Al	2° Zona "D"
Cancha N° 1	51	17.00	1° al 8°	1° Zona "B"	Al	2° Zona "C"
Cancha N° 2	60	18.15	9° al 12°	3° Zona "D"	7 m	Ganador Part. N° 54
Cancha N° 1	53	19.30	1° al 8°	1° Zona "D"	Al	2° Zona "A"
Cancha N 2	61	19.30	9° al 12°	3° Zona "C"	7 m	Ganador Part. N° 55

Sabado 26 de abril

Cancha	Part.	Hora	Tor. / Zona	Local	Res	Visitante
Cancha N° 1	63	12.00	5° al 8°	Perdedor Part. N° 47	7 m	Perdedor Part. N° 49
Cancha N° 2	73	13.15	5° al 8°	Perdedor Part. N° 51	7 m	Perdedor Part. N° 53
Cancha N° 1	65	14.30	1° al 4°	Ganador Part. N° 47	Al	Ganador Part. N° 49
Cancha N° 1	67	17.00	1° al 4°	Ganador Part. N° 51	Al	Ganador Part. N° 53
Cancha N° 2	76	17.00	Final P 13°	Perdedor Part. N° 54	7 m	Perdedor Part. N° 55
Cancha N° 1	68	18.15	Final P 9°	Ganador Part. N° 60	7 m	Ganador Part. N° 61
Cancha N° 2	77	18.15	Final P 11°	Perdedor Part. N° 60	7 m	Perdedor Part. N° 61

domingo 27 de abril

Cancha	Part.	Hora	Tor. / Zona	Local	Res	Visitante
Cancha N° 2	85	10.45	Final 5° P	Ganador Part. N° 63	7 m	Ganador Part. N° 73
Cancha N° 1	81	12.00	Final 3° P	Perdedor Part. N° 65	Al	Perdedor Part. N° 67
Cancha N° 2	87	13.15	Final 7° P	Perdedor Part. N° 63	7 m	Perdedor Part. N° 73
Cancha N° 1	**83**	**14.30**	**Final 1° P**	**Ganador Part. N° 65**	**Al**	**Ganador Part. N° 67**

Sistema de competencia Nacional Menores "B" Masculino y Femenino

Se juega en 4 zonas (4 equipos, masculino 2 de 3 con partido interzonal) los dos primeros de cada zona clasifican a la zona Campeonato, los restantes equipos juegan por la zona permanencia

Los Clasificados en los puestos 1°, 2° y 3° ascienden al Nacional de Menores A 2026

En este torneo no hay descensos

Sistema de desempates entre dos o más equipos

1° Sistema Olímpico (solo se consideraran los resultados de los partidos disputados entre los equipos empatados.

a) Diferencia de gol de los partidos disputados solo entre los equipos empatados

b) Goles a favor de los partidos disputados solo entre los equipos empatados

c) Goles en contra de los partidos disputados solo entre los equipos empatados

2° Diferencia de gol de todos los partidos que componen el torneo

3° Goles a favor de todos los partidos que componen el torneo

4° Goles en contra de todos los partidos que componen el torneo

5° Por sorteo

Partidos de eliminación por puesto de definición: 1°) alargue (2 tiempos de 5')

2°) lanzamientos de 7 m (5 lanzamientos, luego 1 y 1)

Partidos de eliminación sin definición: lanzamientos de 7 m, 5 lanzamientos, luego 1 y 1

Masculino y femenino fase campeonato

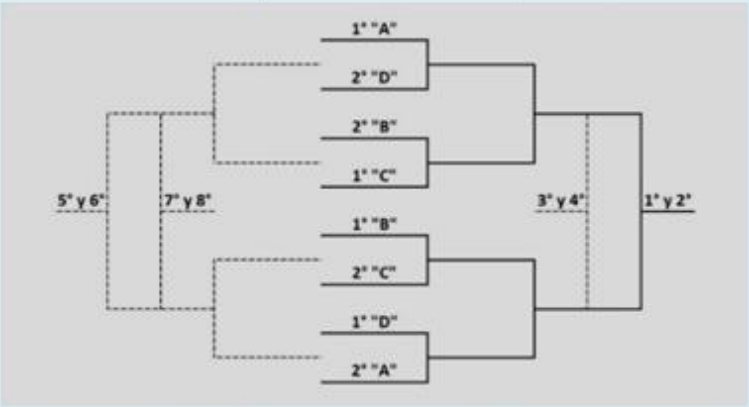

Fase permanencia Femenino

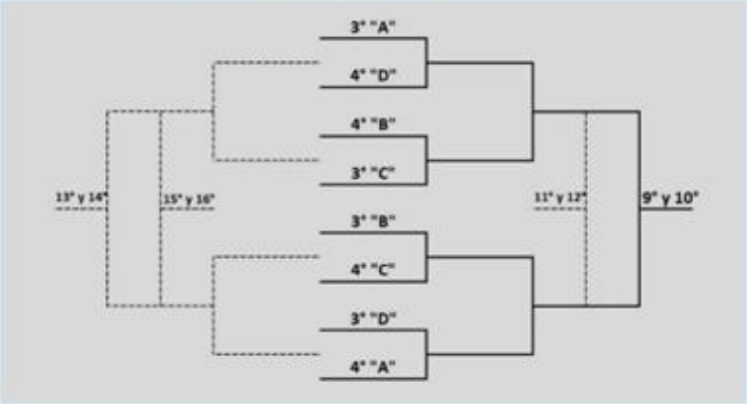

Fase permanencia Masculino

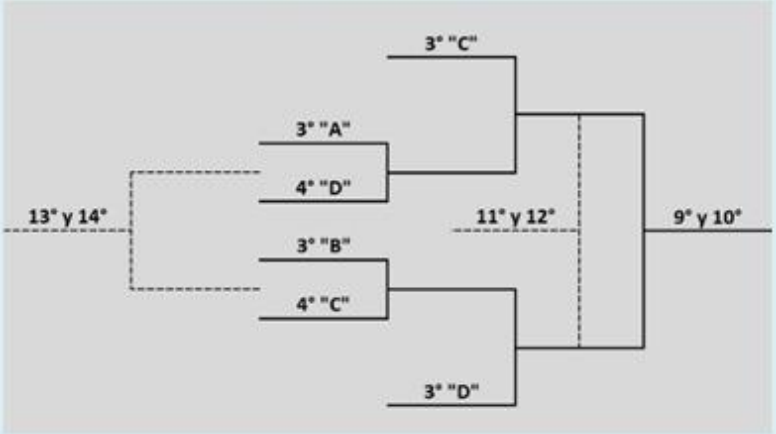

Comisión de Competencias